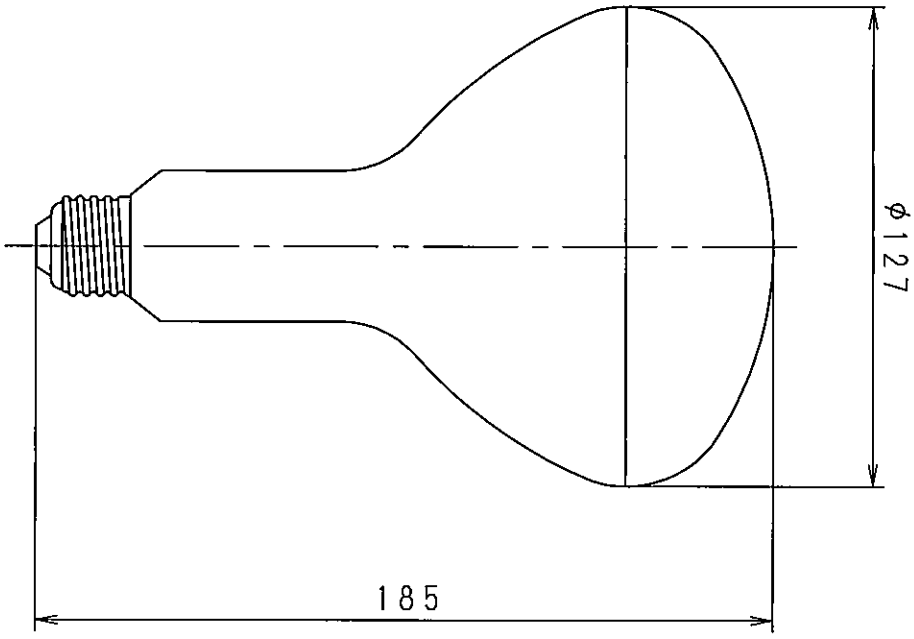

性　能　表

形　式	定格電圧 (V)	消費電力 (W)	色温度 (K)	放射効率 (%)	全放射束 (W)	定格寿命 (h)
IR220V250WRH	220	250	2350	66以上	165以上	6000

形状・寸法表

形　式	口　金	口金接着強さ (N・m)	重　量 (g)
IR220V250WRH	E26	3以上	150

ガラス球
R127

⚠ 安全上の注意

電球を安全に使用していただくためには、カタログや取扱説明書等を参照していただく必要があります。くわしくは、最寄りの当社営業所までお問い合わせください。

○紙や布でおおったり、燃えやすいものに近づけたりしないでください。火災や器具過熱の原因となります。
○カバー付き器具には使用しないでください。火災や器具過熱の原因となります。
○取付け、取外しや器具清掃のときは、必ず電源を切ってください。感電の原因となります。
○口金部は防水構造になっていませんので、雨や水滴のかかる状態では状態では、使用しないでください。
　ただし、IK形アイランプホルダとの組合せで下向照射45°以下で屋外使用ができます。
○電球の口金部温度は230℃以下で使用してください。適合しない器具や周囲温度が40℃を超えるような場所で使用すると短寿命や口金外れの原因となることがあります。

承認	確認	作成
早川	前原	野口

品名	赤外線電球		
	IR220V250WRH		
単位	mm	尺度	/
図番	KLS414025		

岩崎電気株式会社

2014.7.11

性能、形状および寸法は、予告なく変更させていただくことがありますが、ご了承ください。